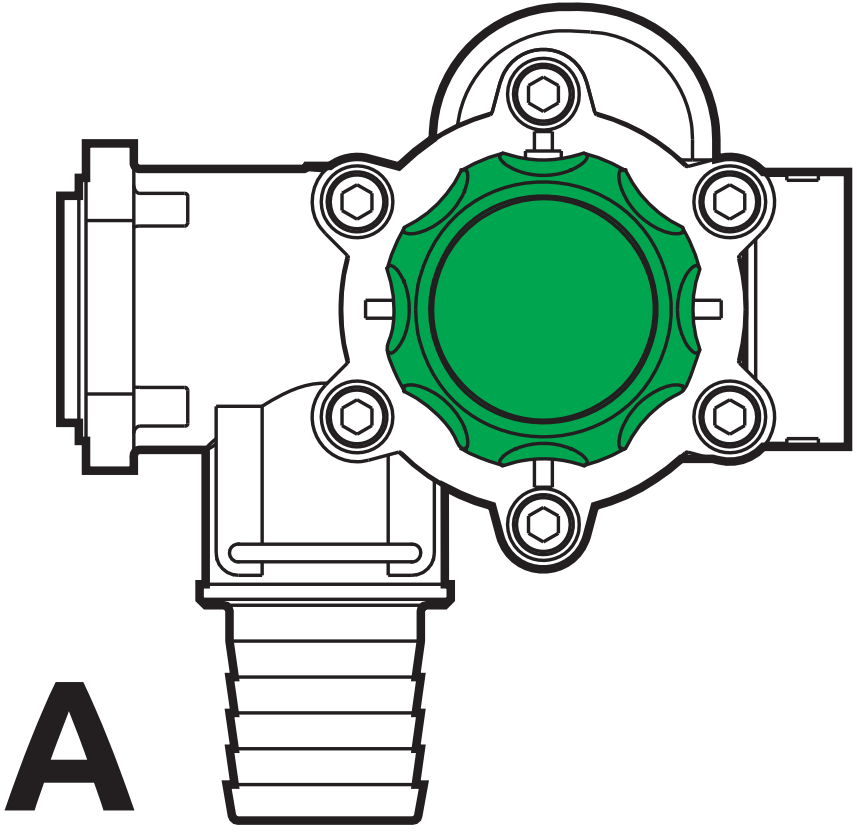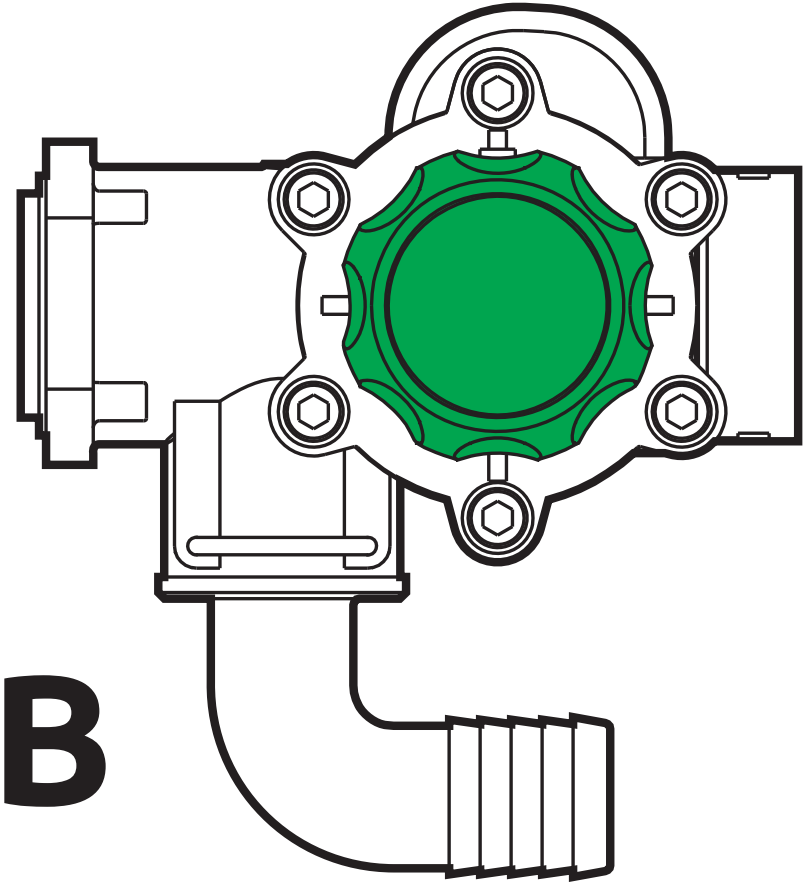Tipo - Type - Tipo